Рис. 1 Детали печки для заказа:

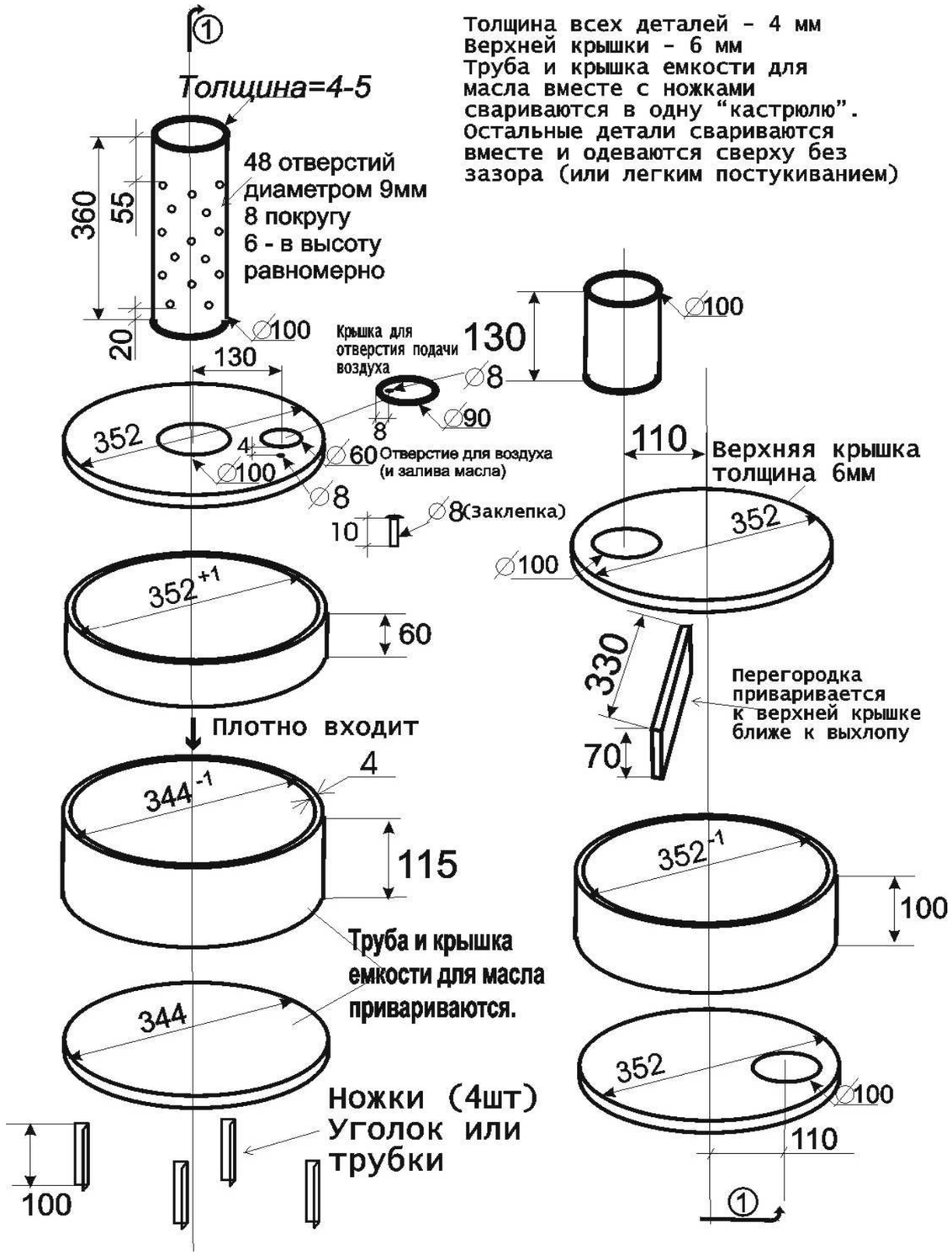

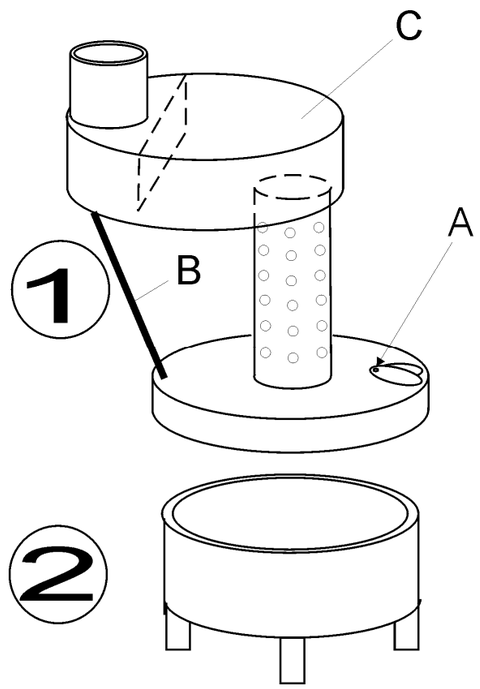

Рис. 2 Сваренные детали (две штуки):

Дополнительно к печке:
Буквой В. (рис.2) обозначен приваренный уголок, арматура или трубка для устойчивости.
Отодвигающуюся крышку для подачи воздуха и для залива масла – узел А. на рис.2 прикручиваем или приклепываем к корпусу – она должна легко поворачиваться в сторону и открывать-закрывать отверстие для подачи воздуха и залива масла. Регулировка этого отверстия позволяет регулировать мощность горения и расход топлива. Верхняя часть 1 и нижняя 2 надеваются друг на друга без зазора, потом устанавливаете дымоход. Дымоход можно протянуть под наклоном по помещению и вывести на высоте более 4 метров вертикально (в смысле выхлоп должен быть вертикальным в избежания задува ветра в трубу)
Разжигают обычно так: заливают несколько литров масла, сверху заливают печное топливо (грамм 100) и вкладывают бумагу или тряпку, смоченную печным топливом или маслом и поджигают… Масло доливают периодически мелкими партиями.
С – самое горячее место печки, возможно за год непрерывной работы выгорит. Обычно на этой платформе (С) греют воду, жарят продукты… Можно поставить обдув – эл.вентилятор, который будет обдувать верхний бачок (С) и повысит КПД печки, только ставить на безопасном расстоянии – во время работы печки верхний бачок раскаляется до красна…
Верхнюю крышку С. можно сделать из более толстой стали. Нижнюю кастрюлю 2.(для масла) можно сделать из стали толщиной 3мм. Когда свариваете нижнюю кастрюлю – проверяйте на течь водой, проварите хорошо, чтобы избежать подтеков масла. Покрасить можно смесью силикатного клея (жидкого стекла) и алюминиевой пудры – путем экспериментов добьетесь желаемой покраски, немного добавте мела в краску – повысится стойкость краски. Я беру литровую банку и наливаю поллитра стекла, затем засыпаю грамм 200 пудры, грамм 20 мела, закрываю крышкой и тщательно стряхиваю (размешиваю) – потом крашу кисточкой готовые печки (такого кол-ва свободно хватает на три печки).
Можно эксперементировать с размерами – смысл буржуйки в том, что пары кипящего масла догарают в трубе с отверстиями. Приблизительно эти отверстия должны быть диаметром около 10% от диаметра трубы. Высота (длина) этой трубы – 350-400мм или в четыре раза больше диаметра трубы. При экспериментах некотрые варианты могут коптеть (из дымохода сверху) – путем регулировки подачи воздуха я «убирал копоть», может появиться копоть, если масло смешано с саляркой – так же путем регулировки подачи воздуха убирается.

P.s. (взято с http://www.termoportal.ru) 40in.